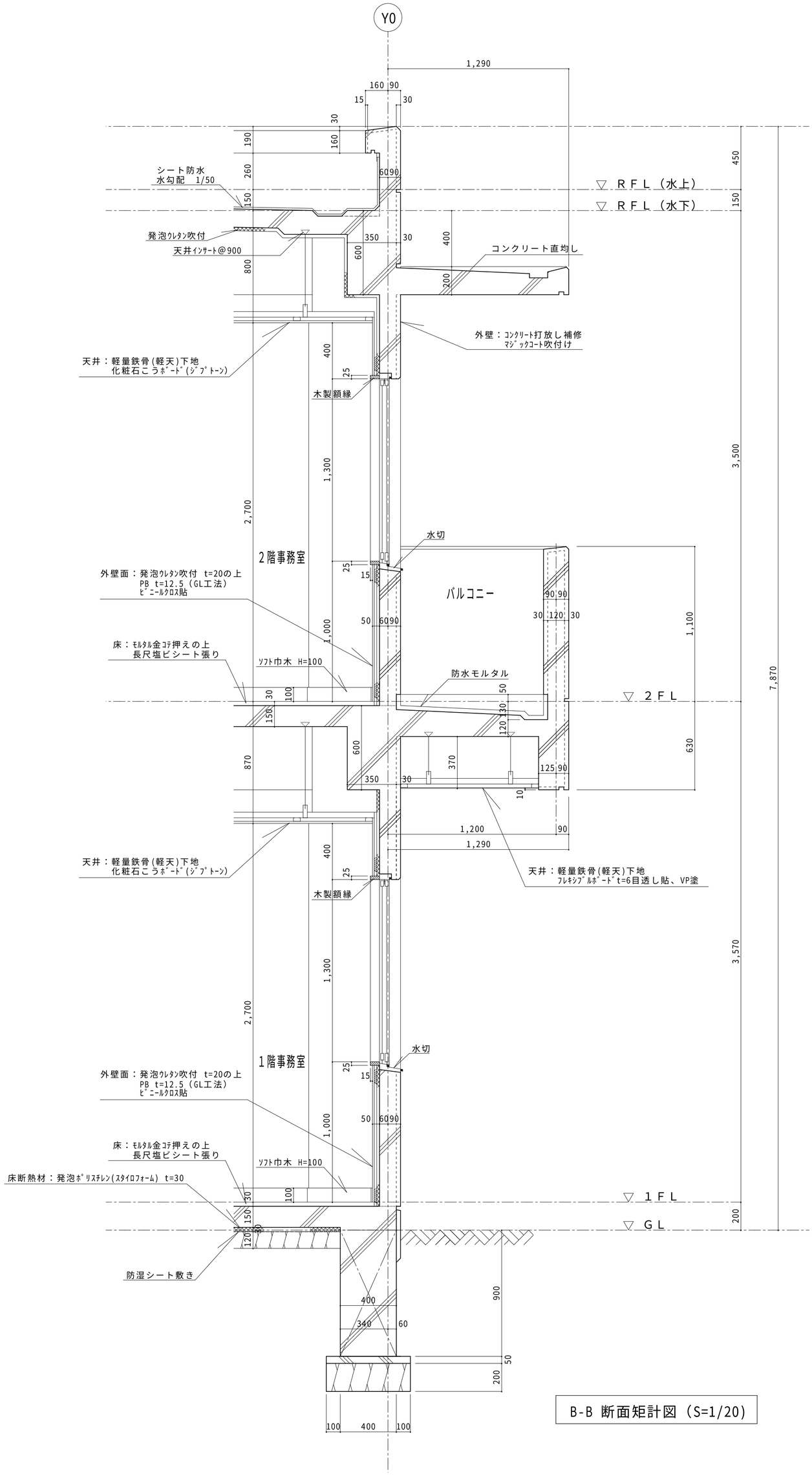

B-B 断面矩計図（S=1/20）

表題	ＲＣ造２階建専用事務所			学校名	山梨県立甲府工業高等学校		
図名	B-B 断面矩計図	尺度	1/20	科年番	建築科３年４１番	氏名	中桜　望宏